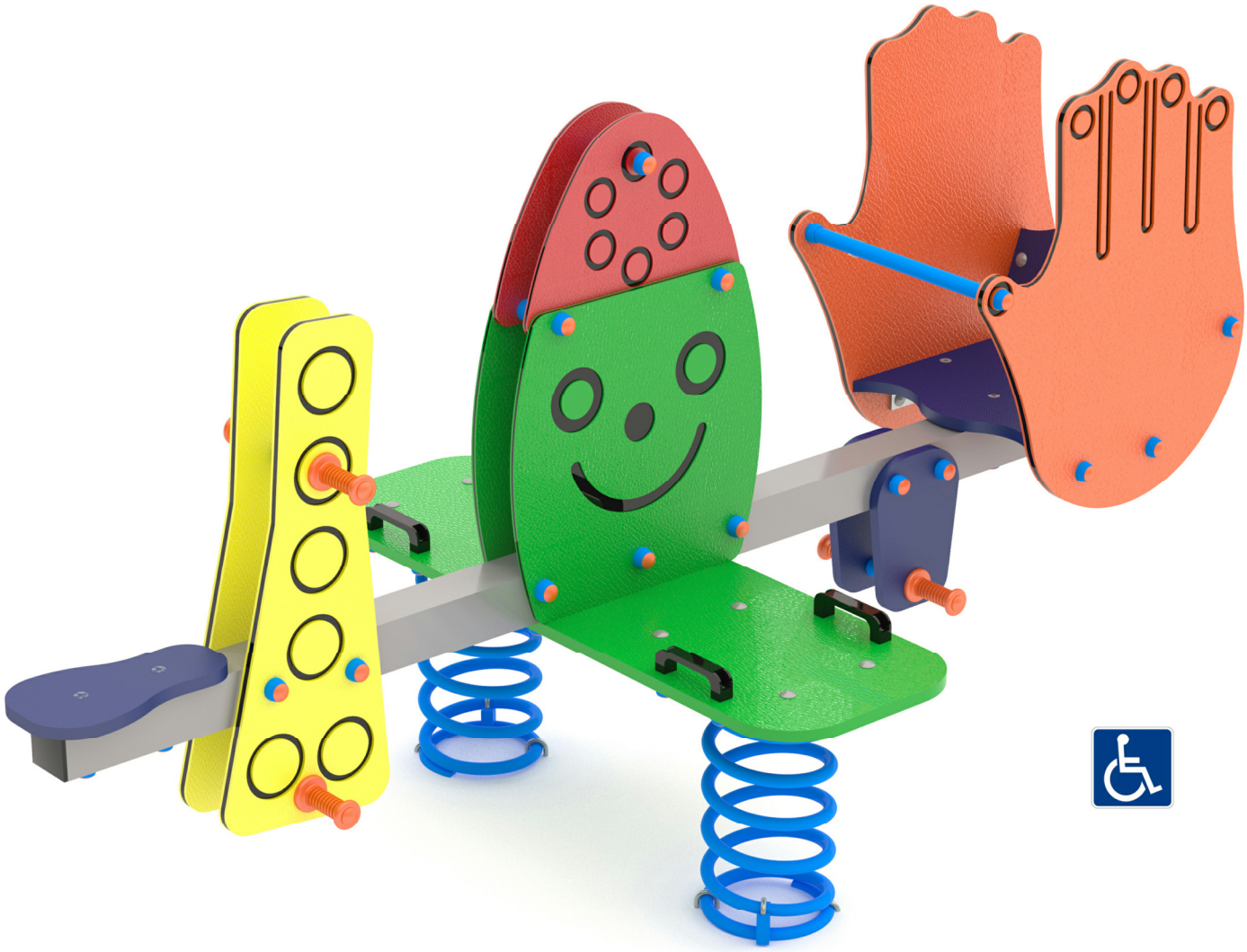

T0506 BILICO TODOS

T0506 BILICO TODOS

VISTA TRIDIMENSIONALE

THREE-DIMENSIONAL VIEW

SCHEDA TECNICA *(TECHNICAL DATA SHEET)*		
ART. **T0506**	29-06-2022	SCALA *(SCALE)*
LE MISURE SONO ESPRESSE IN MM. *(MEASUREMENTS ARE EXPRESSED IN MM.)*		

TOFFOLI Giochi
Playgrounds for a playful world

TIEGI SRL
VIA BENEDETTO CROCE 7,
Z.I. "CONDOTTI BARDINI",
31058 SUSEGANA (TV)
0438-460519

Ci riserviamo a termini di Legge la proprietà di questo disegno con divieto di renderlo comunque noto a terzi senza la nostra approvazione.

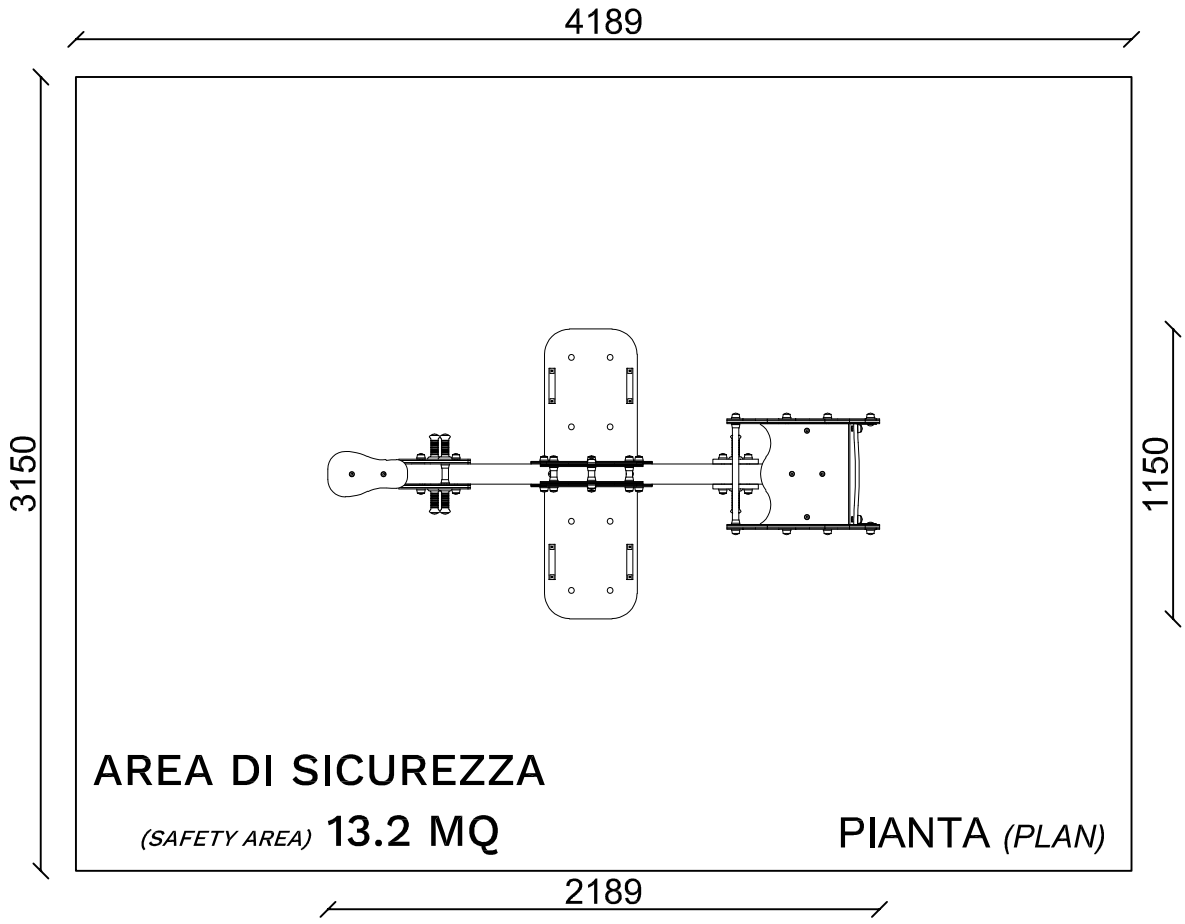

AREA DI SICUREZZA

(SAFETY AREA) 13.2 MQ

PIANTA *(PLAN)*

VISTA LATERALE

(LATERAL VIEW)

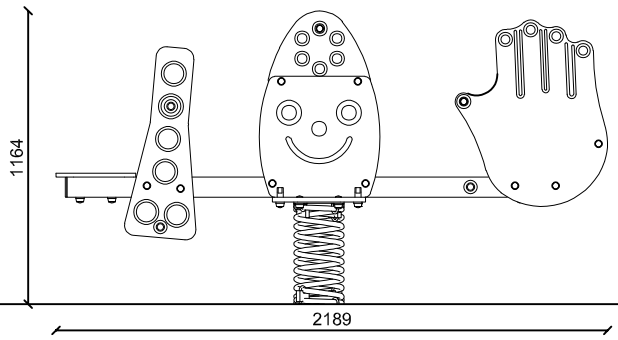

ALTEZZA MASSIMA DI CADUTA LIBERA *(MAXIMUM HEIGHT OF THE FREE FALL)* CM <60

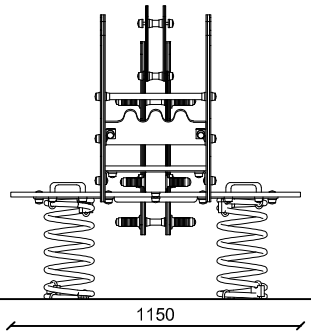

VISTA FRONTALE

(FRONTAL VIEW)

INGOMBRO MAX *(OVERALL DIMENSIONS)*

SCHEDA TECNICA *(TECHNICAL DATA SHEET)*		
ART. **T0506**	29-06-2022	SCALA *(SCALE)* 1:30
LE MISURE SONO ESPRESSE IN MM. *(MEASUREMENTS ARE EXPRESSED IN MM.)*		

TIEGI SRL
VIA BENEDETTO CROCE 7,
Z.I. "CONDOTTI BARDINI",
31058 SUSEGANA (TV)
0438-460519

Ci riserviamo a termini di Legge la proprietà di questo disegno con divieto di renderlo comunque noto a terzi senza la nostra approvazione.

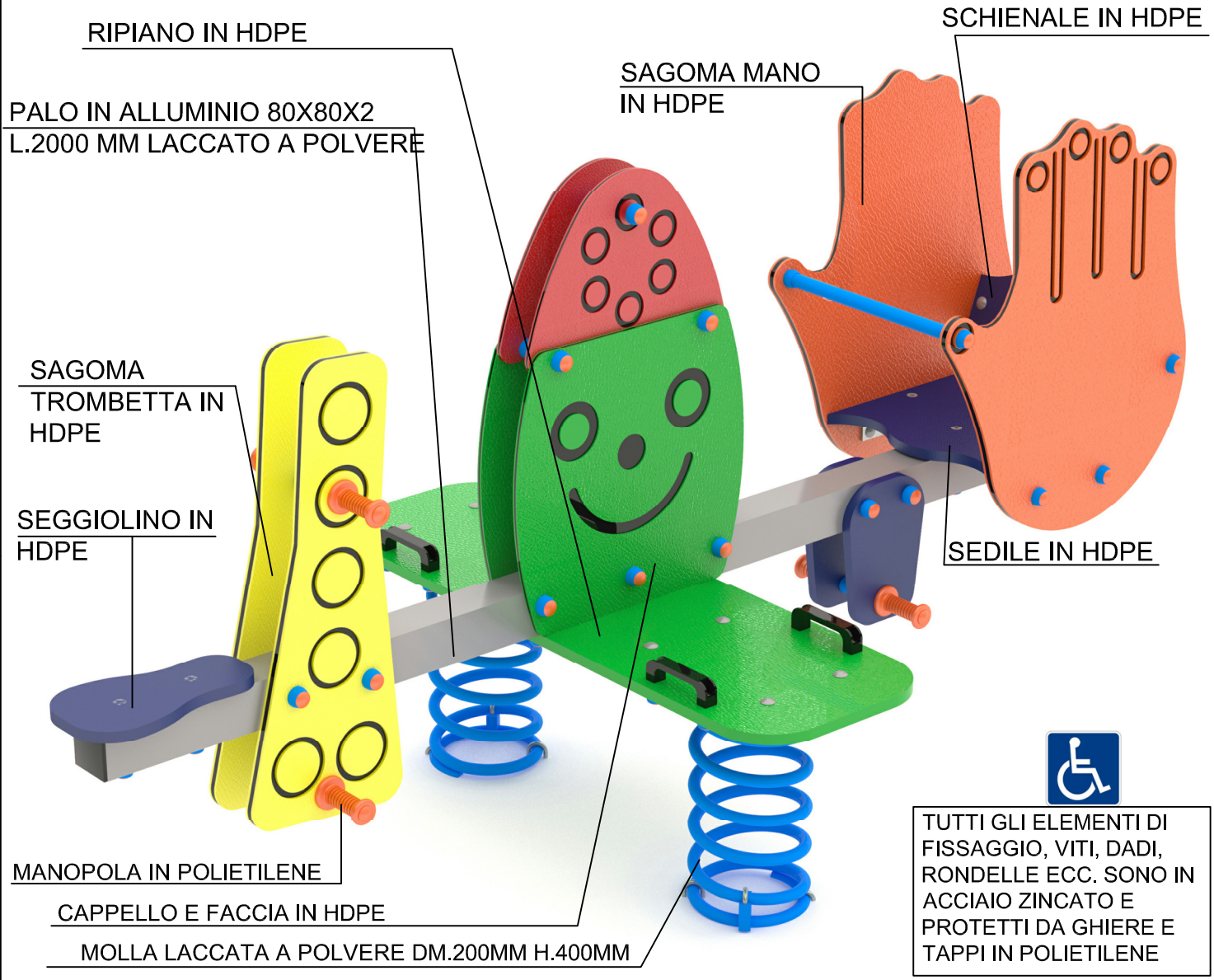

TUTTI GLI ELEMENTI DI FISSAGGIO, VITI, DADI, RONDELLE ECC. SONO IN ACCIAIO ZINCATO E PROTETTI DA GHIERE E TAPPI IN POLIETILENE

ALTEZZA DI CADUTA MAX. *(SEAT HEIGHT)*
<60 cm

INGOMBRO *(OVERALL DIMENSION)*
219 cm x 115 cm x 116 cm H.

ETA' *(AGE GROUP)*
2 - 8 ANNI

NUMERO UTILIZZATORI
(MAX N. OF SIMULTANEOUS USERS) 1 + 3

SUP. ANTITRAUMA CONSIGLIATA
(RECOMMENDED SAFETY SURFACING AREA)
13.2 MQ.

AREA DI SICUREZZA *(IMPACT AREA)*
419 cm X 315 cm

SCHEDA TECNICA *(TECHNICAL DATA SHEET)*		
ART. **T0506**	29-06-2022	SCALA *(SCALE)*
LE MISURE SONO ESPRESSE IN MM. *(MEASUREMENTS ARE EXPRESSED IN MM.)*		

TOFFOLI Giochi
Playgrounds for a playful world

TIEGI SRL
VIA BENEDETTO CROCE 7,
Z.I. "CONDOTTI BARDINI",
31058 SUSEGANA (TV)
0438-460519

Ci riserviamo a termini di Legge la proprietà di questo disegno con divieto di renderlo comunque noto a terzi senza la nostra approvazione.